规　格　书

（电子物料类）

SPECIFICATION FOR APPROVAL

物料描述
DESCRIBE: A11 线圈
物料名称
PRODUCTS: 无线充电发射线圈
物料编码
PART NO:
规格型号
Spec.: A11
客户
CUSTOMER:
适用机种
APPLICATION: 符合 WPC 规格
日期
DATE: 2018.01
供应商
PROVIDER: 深圳市飞敏科技有限公司

APPROVED BY VENDOR

确认	校对	审核	批准
李赟	马冬冬	丁国庆	李龙
APPROVED BY CUSTOMER			
确认	校对	审核	批准

一、尺寸 Dimension　单位：mm

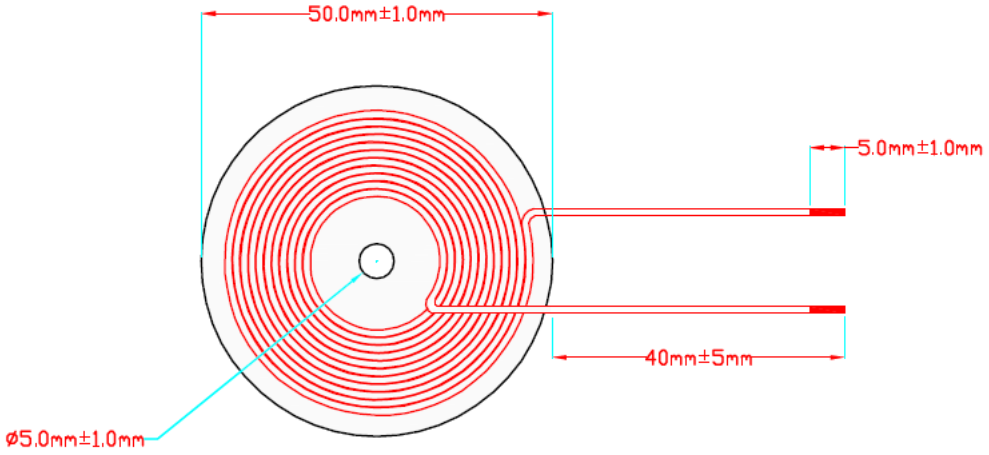

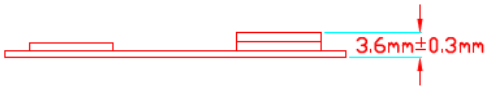

备注：

1. 线材：SUTC　0.08*105
2. 绕线方式：1 层 10 圈
3. 磁片规格：Φ50*1mm　内开孔Φ5

二、性能参数 Pictorial view

输入电压	直流电阻	电感量@100K	Q 值
5V	0.05±10%	6.8UH±10%	80